SÄHKÖKESKUS: PK
(nykyinen, muutokset Su)

SÄHKÖKESKUKSEN PK
KANNESSA

AUTOMAATIOKESKUS:
S–PV–VL08–AK01
(Nykyinen, muutokset Au)

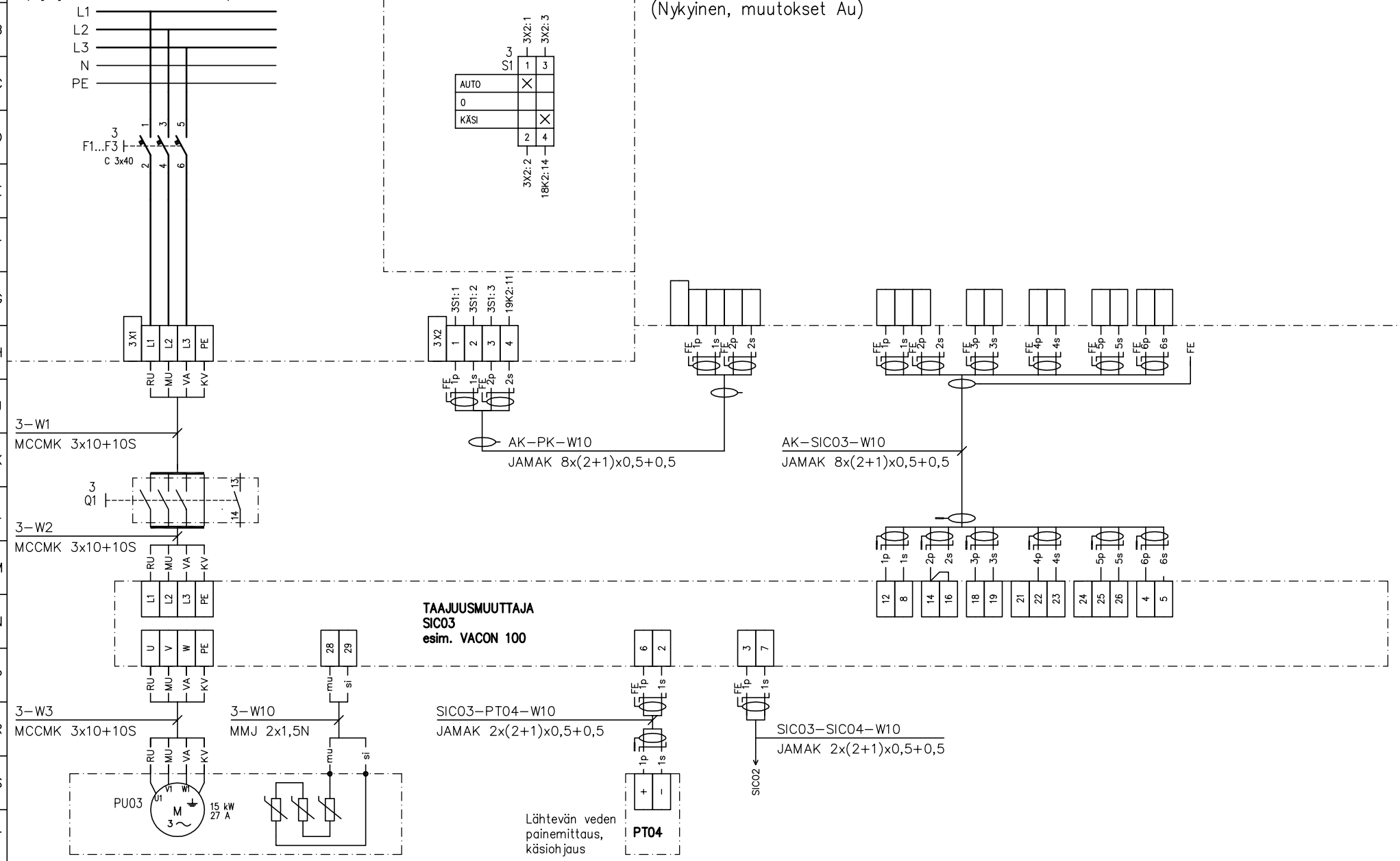

PVM.		PIIRT.	
PVM.	31.8.2018	SUUN.	JUPEHA
PVM.		HYV.	

RAKENNUSKOHTEEN NIMI JA OSOITE
SOTKAMON KUNTA
VESIHUOLTOLAITOS
VUOKATIN YLÄVESISÄILIÖ
UUSI PAINEENKOROTTAMO

PIIRUSTUKSEN SISÄLTÖ
SÄHKÖKESKUS PK
PAINEENKOROTUSPUMPPU PU03/
TAAJUUSMUUTTAJA SIC03
JOHDOTUS– JA PIIRIKAAVIO

TIEDOSTO 1510020605_002–S2222–901.DWG
LEHTI 1 8
TYÖ NO 1510020605_002
PIIR.NO S2222–401
MUUT

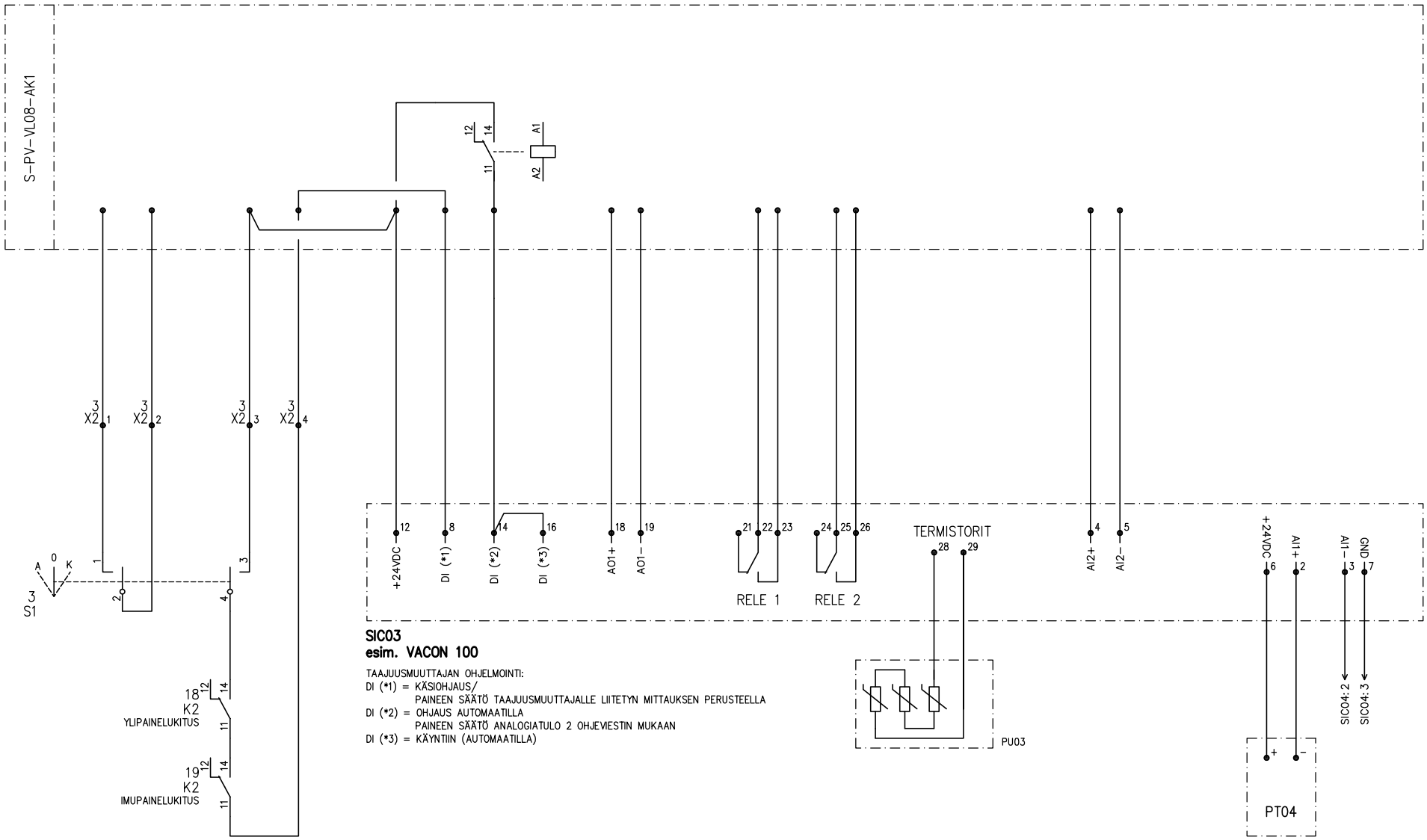

RAMBØLL	PVM.	PIIRT.	RAKENNUSKOHTEEN NIMI JA OSOITE
	PVM. 31.8.2018	SUUN. JUPEHA	SOTKAMON KUNTA VESIHUOLTOLAITOS VUOKATIN YLÄVESISÄILIÖ UUSI PAINEENKOROTTAMO
	PVM.	HYV.	PIIRUSTUKSEN SISÄLTÖ SÄHKÖKESKUS PK PAINEENKOROTUSPUMPPU PU03/ TAAJUUSMUUTTAJA SIC03 JOHDOTUS- JA PIIRIKAAVIO

TIEDOSTO	1510020605_002-S2222-901.DWG
LEHTI	2 / 8
TYÖ NO	1510020605_002
PIIR.NO	S2222-401
MUUT	

SÄHKÖKESKUS: PK
(nykyinen, muutokset Su)

SÄHKÖKESKUSEN PK
KANNESSA

AUTOMAATIOKESKUS:
S-PV-VL08-AK01
(Nykyinen, muutokset Au)

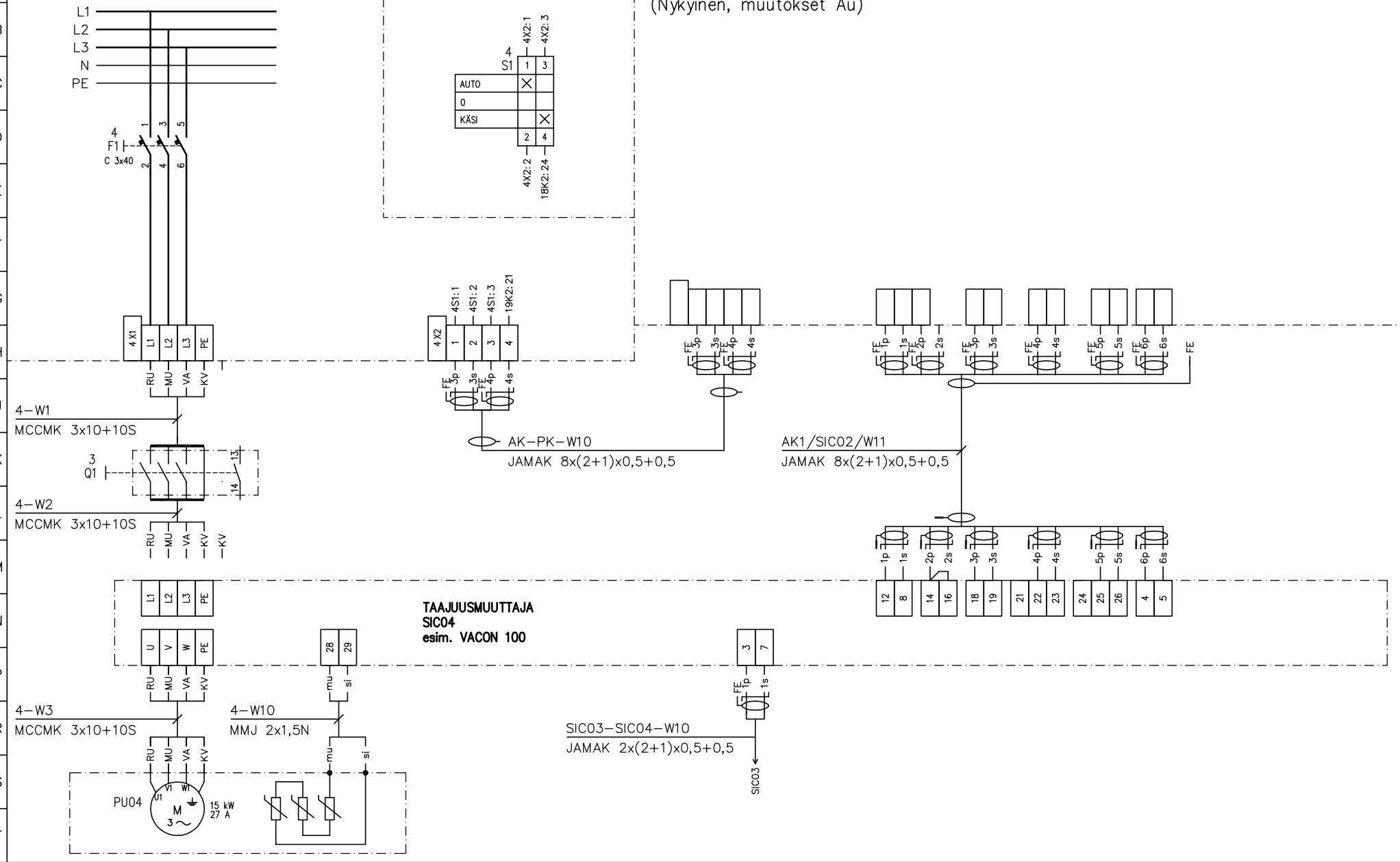

RAMBØLL

PVM.		PIIRT.	
PVM.	31.8.2018	SUUN.	JUPEHA
PVM.		HYV.	

RAKENNUSKOHTEEN NIMI JA OSOITE
SOTKAMON KUNTA
VESIHUOLTOLAITOS
VUOKATIN YLÄVESISÄILIÖ
UUSI PAINEENKOROTTAMO

PIIRUSTUKSEN SISÄLTÖ
SÄHKÖKESKUS PK
PAINEENKOROTUSPUMPPU PU04/
TAAJUUSMUUTTAJA SIC04
JOHDOTUS- JA PIIRIKAAVIO

TIEDOSTO 1510020605_002-S2222-901.DWG
LEHTI 3 8
TYÖ NO 1510020605_002
PIIR.NO S2222-401
MUUT

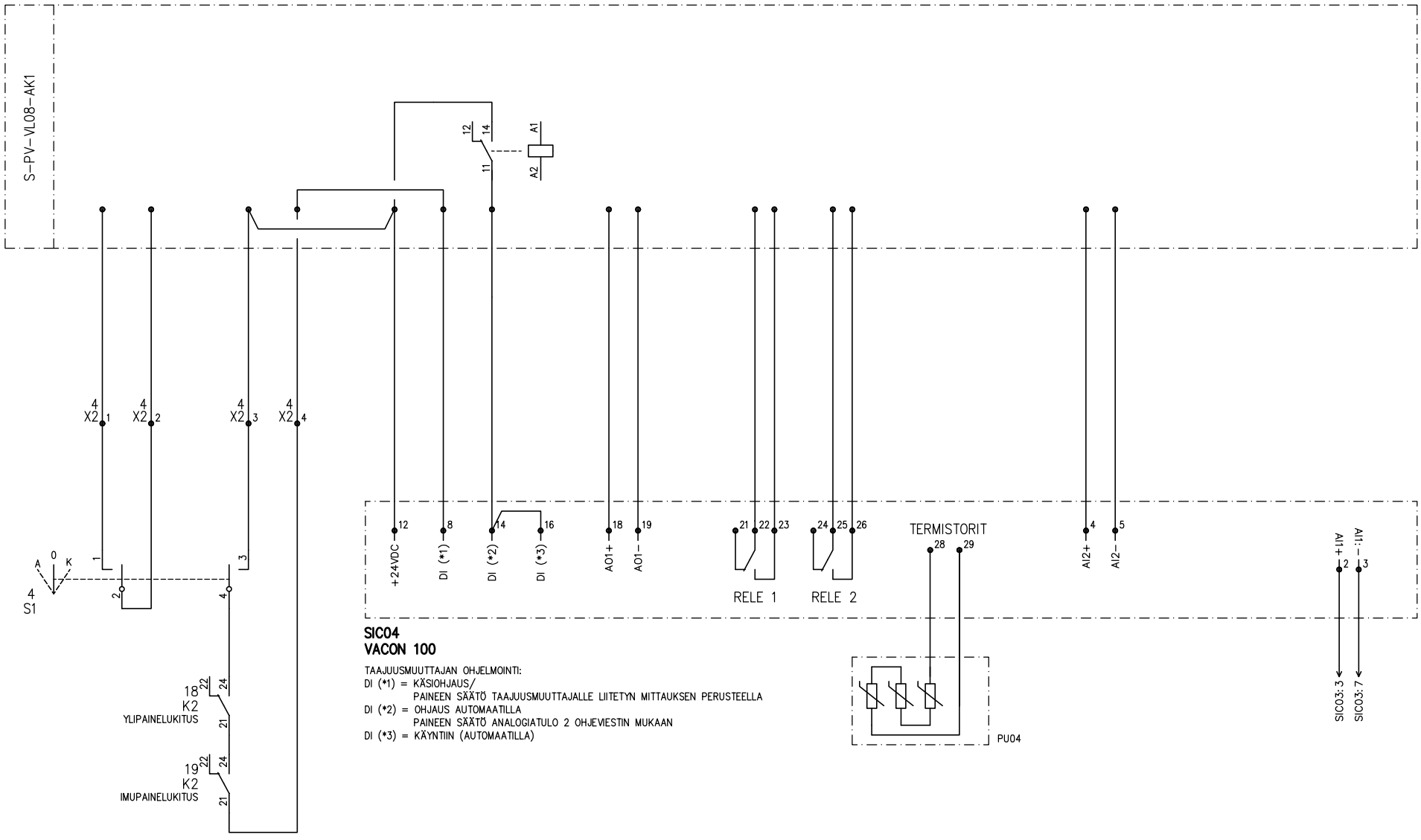

RAMBOLL	PVM.	PIIRT.	RAKENNUSKOHTEEN NIMI JA OSOITE
	PVM. 31.8.2018	SUUN. JUPEHA	SOTKAMON KUNTA VESIHUOLTOLAITOS VUOKATIN YLÄVESISÄILIÖ UUSI PAINEENKOROTTAMO
	PVM.	HYV.	

PIIRUSTUKSEN SISÄLTÖ	SÄHKÖKESKUS PK PAINEENKOROTUSPUMPPU PU04/ TAAJUUSMUUTTAJA SIC04 JOHDOTUS- JA PIIRIKAAVIO

TIEDOSTO	1510020605_002-S2222-901.DWG	
LEHTI	4	8
TYÖ NO	1510020605_002	MUUT
PIIR.NO	S2222-401	

SÄHKÖKESKUS: PK
(nykyinen, muutokset Su)

AUTOMAATIOKESKUS:
S-PV-VL08-AK01
(Nykyinen, muutokset Au)

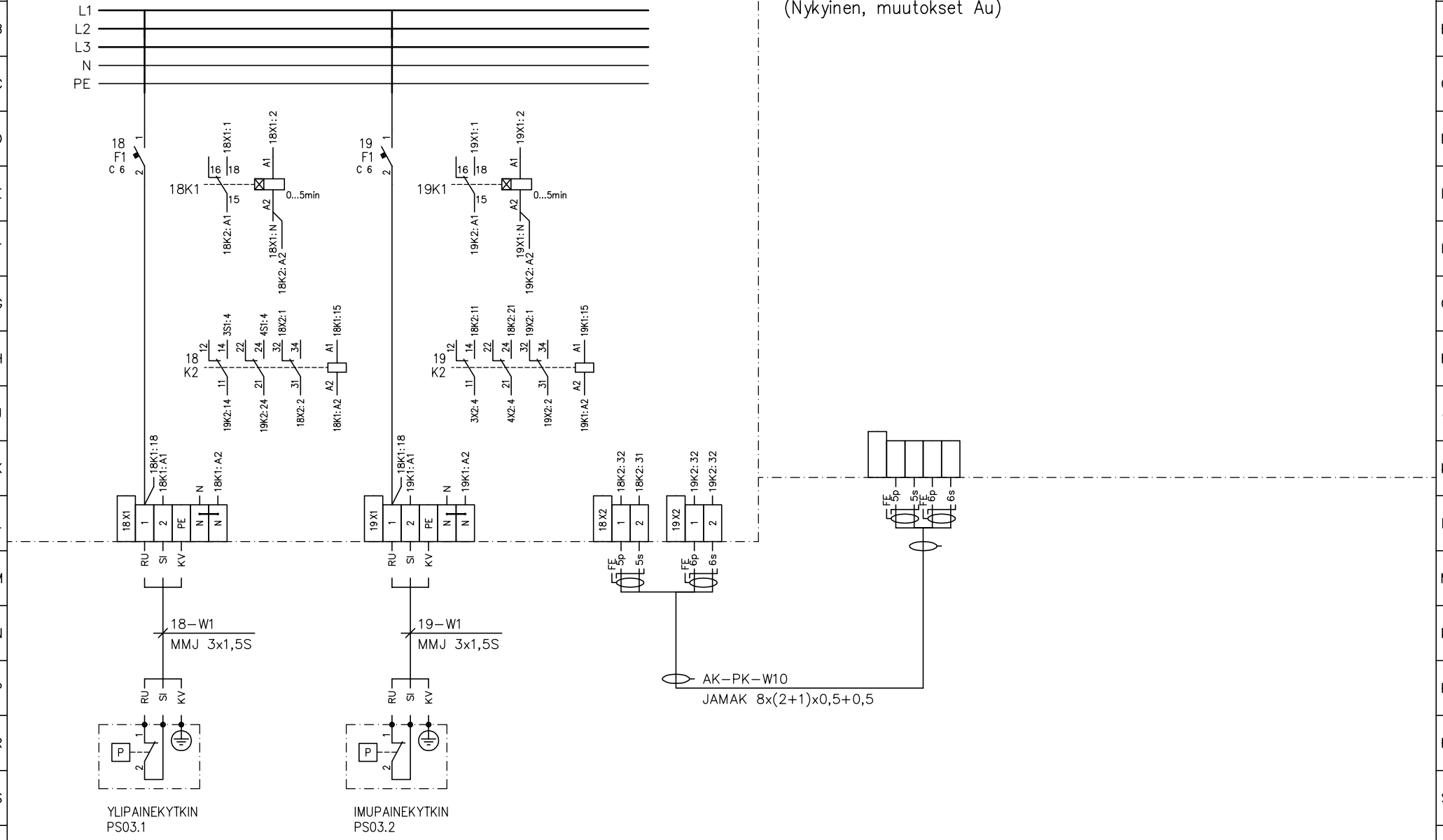

PVM.		PIIRT.	
PVM.	31.8.2018	SUUN.	JUPEHA
PVM.		HYV.	

RAKENNUSKOHTEEN NIMI JA OSOITE
SOTKAMON KUNTA
VESIHUOLTOLAITOS
VUOKATIN YLÄVESISÄILIÖ
UUSI PAINEENKOROTTAMO

PIIRUSTUKSEN SISÄLTÖ
SÄHKÖKESKUS PK
PAINEKYTKIMET PS03.1 JA PS03.2

JOHDOTUS- JA PIIRIKAAVIO

TIEDOSTO	1510020605_002-S2222-901.DWG	
LEHTI	5	8
TYÖ NO	1510020605_002	MUUT
PIIR.NO	S2222-401	

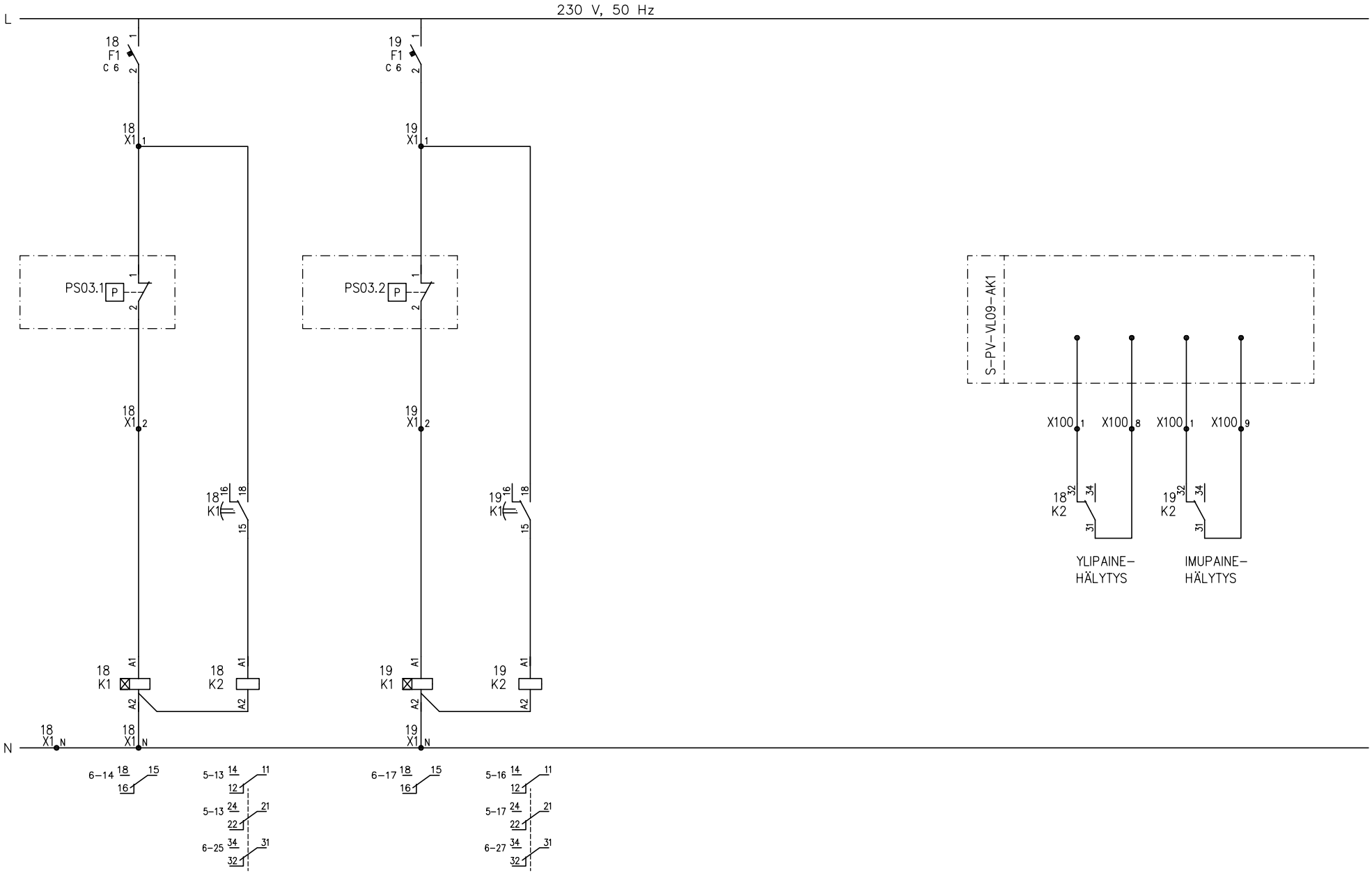

PVM.		PIIRT.	
PVM.	31.8.2018	SUUN.	JUPEHA
PVM.		HYV.	

RAKENNUSKOHTEEN NIMI JA OSOITE

SOTKAMON KUNTA
VESIHUOLTOLAITOS
VUOKATIN YLÄVESISÄILIÖ
UUSI PAINEENKOROTTAMO

PIIRUSTUKSEN SISÄLTÖ

SÄHKÖKESKUS PK
PAINEKYTKIMET PS03.1 JA PS03.2

JOHDOTUS- JA PIIRIKAAVIO

TIEDOSTO	1510020605_002-S2222-901.DWG	
LEHTI	6	8
TYÖ NO	1510020605_002	MUUT
PIIR.NO	S2222-401	

SÄHKÖKESKUS: PK
(nykyinen, muutokset Su)

L1
L2
L3
N
PE

17 F1 C 10

IN 17F2 OUT

YLIJÄNNITESUOJA
PHONIX CONTACT
PLT-SEC-T3-230-FM

17X1

17-W1
MMJ 3x1,5S

VIRTAUSMITTAUSLÄHETIN
SIEMENS SITRANS
MAG5000

FIT03

VIRTAUSMITTAUSANTURI
SIEMENS SITRANS
MAG5100W

FE03

AUTOMAATIOKESKUS:
S-PV-VL08-AK01
(Nykyinen, muutokset Au)

AK-FIT03-W10
JAMAK 4x(2+1)x0,5+0,5

AUTOMAATIOKESKUS:
S-PV-VL08-AK01
(Nykyinen, muutokset Au)

VIRTAUSMITTAUS
VIRTAAMA

VIRTAUSMITTAUS
VESIMÄÄRÄ

FIT03

PVM.		PIIRT.	
PVM.	31.8.2018	SUUN.	JUPEHA
PVM.		HYV.	

RAKENNUSKOHTEEN NIMI JA OSOITE
SOTKAMON KUNTA
VESIHUOLTOLAITOS
VUOKATIN YLÄVESISÄILIÖ
UUSI PAINEENKOROTTAMO

PIIRUSTUKSEN SISÄLTÖ
SÄHKÖKESKUS PK
VIRTAUSMITTAUS FIT03

JOHDOTUS- JA PIIRIKAAVIO

TIEDOSTO 1510020605_002-S2222-901.DWG
LEHTI 7 8
TYÖ NO 1510020605_002
PIIR.NO S2222-401
MUUT

AUTOMAATIOKESKUS:
S-PV-VL08-AK01
(Nykyinen, muutokset Au)

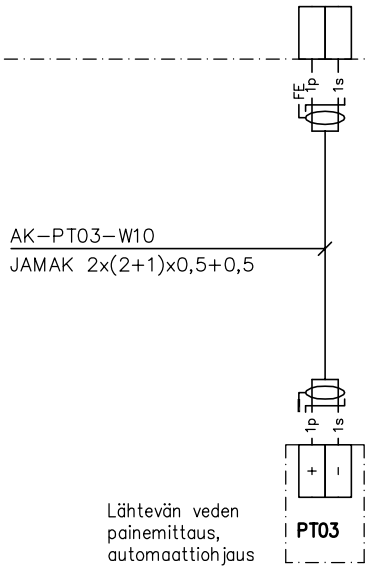

AUTOMAATIOKESKUS:
S-PV-VL08-AK01
(Nykyinen, muutokset Au)

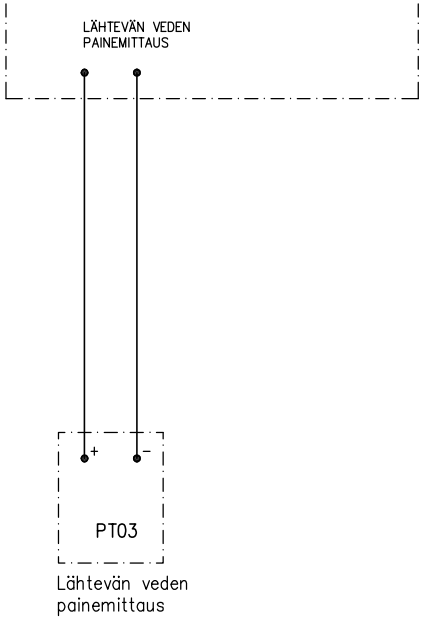

RAMBØLL	PVM.	PIIRT.	RAKENNUSKOHTEEN NIMI JA OSOITE
	PVM. 31.8.2018	SUUN. JUPEHA	SOTKAMON KUNTA VESIHUOLTOLAITOS VUOKATIN YLÄVESISÄILIÖ UUSI PAINEENKOROTTAMO
	PVM.	HYV.	

PIIRUSTUKSEN SISÄLTÖ	TIEDOSTO	
SÄHKÖKESKUS PK PAINEMITTAUS PT03 JOHDOTUS- JA PIIRIKAAVIO	1510020605_002-S2222-901.DWG	
	LEHTI 8	8
	TYÖ NO 1510020605_002	MUUT
	PIIR.NO S2222-401	